Bluetooth® Smart モジュール BTS01 シリーズ
Bluetooth® Smart Module BTS01 Series

■概要

BTS01 シリーズは、Bluetooth® Ver.4.1(Single Mode Low Energy Radio)に準拠した機器組込型小型モジュールです。

■特長

1. アンテナ内蔵面実装モジュールです。
2. ブランクモジュールおよびプロファイルを実装したコンプリートモジュールを用意しています。
3. Slave 専用モジュールです。
4. 各種認証取得済みです。(Bluetooth® SIG、電波法(日本)、FCC、IC)
5. 評価、開発時にご使用いただくための評価キットを用意しています。

■仕様

Bluetooth® Specification	Ver.4.1(Single Mode Low Energy Radio)
Bluetooth QDID	67230
送信出力レベル	+4dBm max.
上位インタフェース	UART
電源電圧	DC2.1 ～ 3.6V
外形寸法	18mm(W)×9mm(D)×2.5mm(H)
動作温度範囲	−20℃～+70℃
電波法認証	Japan、FCC、IC

■ブロック図

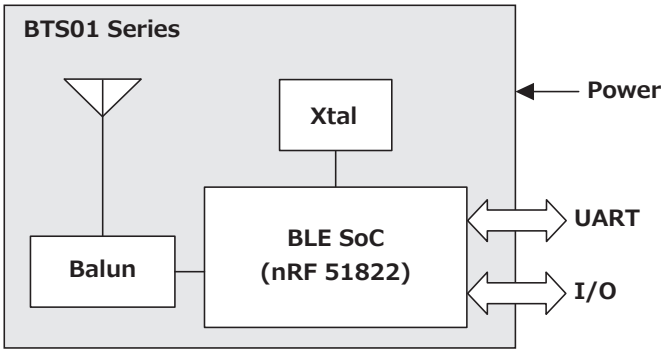

■用途

ヘルスケア機器、ウェアラブル機器、スマートフォンアクセサリ、業務用機器、産業用機器、他

■評価キットについて

BTS01 シリーズを評価するためのツールです。
通信設定や簡単な通信試験などをお試しいただくことが可能です。
※ブランクモジュールとしてお使いいただく場合、別途 Nordic Semiconductor 社製評価キットをご購入いただく必要がございます。

※2020年7月1日以降、Bluetooth®仕様 Version.4.1は廃止となります。
廃止以降、本モジュールを使用してのQD-EPL（Qualified Design-End Product Listing)登録は一切できなくなりますので、ご注意願います。
なお、廃止以前に登録された製品は、廃止後も継続して販売可能です。
※Bluetooth®ワードマーク及びロゴは、Bluetooth SIG Inc. が所有する登録商標です。

Copyright 2018 SMK Corporation All rights reserved.
http://www.smk.co.jp/ Apr, 2018
CREATIVE CONNECTIVITY