LED-COBモジュール用コネクタ　LT-10シリーズ
（日亜化学工業株式会社）

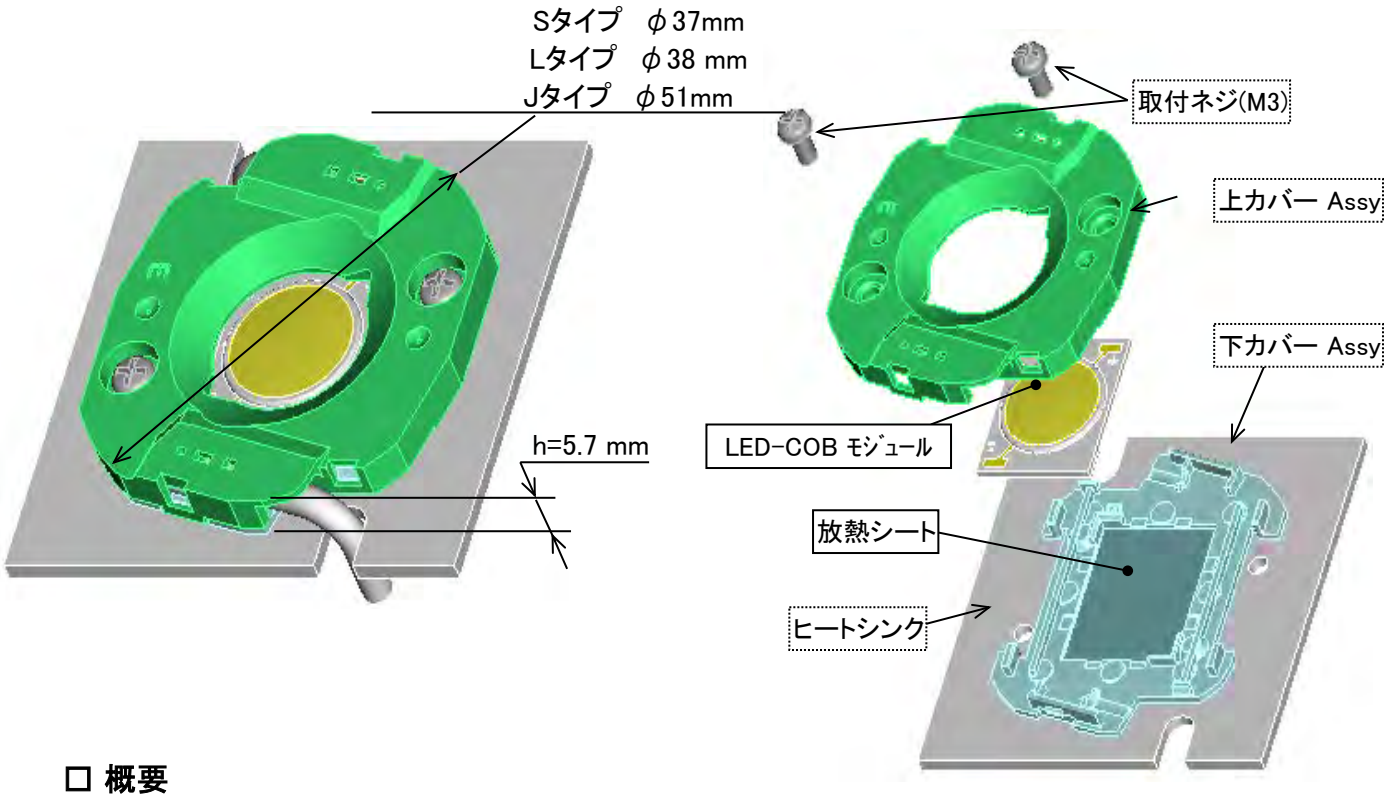

□ 概要

日亜化学工業(株)製LED-COBモジュール用コネクタです。
適合COB：S024B, L036A, L066A, L121A, L036B, L060B, J216A, J108B, J130B

□ 特長

1. コネクタは上下カバー2部品で構成され、COBタイプLEDモジュールを挟み込む構造です。
2. 下カバーに組み込んだ熱伝導シートにより、LEDの熱をヒートシンクへ放熱する構造です。
3. LED取り付け時に、熱伝導グリース塗布や絶縁シート貼り付けなどの前工程が不要で、組立作業性と信頼性の向上が図れます。
4. LED複数個の直列接続を考慮し、余裕のある沿面距離を確保しています。
5. 電源供給部は、スナップイン構造のコンタクトを採用し、容易で確実な電線接続を実現します。
6. IEC規格、電気用品安全法に準拠しています。

□ 仕様

1. 定格電圧電流　：　AC/DC 250V 2A
2. 使用温度範囲　：　－40℃～105℃
3. 接　触　抵　抗　：　30mΩ以下（初期値）
4. 絶　縁　抵　抗　：　DC500V　1,000MΩ以上
5. 耐　　電　　圧　：　AC/DC 500Vrms/min.
6. 絶縁破壊電圧　：　Sタイプ, Lタイプ　：　4kV（沿面距離3mm以上）
   ［参考値］　Jタイプ　：　6kV(沿面距離5.5mm以上）
7. 適　用　電　線　：　AWG18～22 単線 or より線はんだ処理
   （被覆外径：max φ3.7mm）

注意 ⚠Caution

・製品改良などにより、、仕様を予告なく変更させていただく場合がありますので、ご了承ください。
・寸法、仕様は主要な箇所のみを掲載しています。ご使用に当たっては図面、仕様書をご請求の上、ご確認ください。
・掲載されています製品は、全てRoHS指令に対応しています。
詳しくは担当営業部員までお問い合わせください。

SMK 株式会社　http://www.smk.co.jp/
〒142-8511　東京都品川区戸越6－5－5　　TEL：03-3785-1111
担当　CS事業部　営業部　TEL：03-3785-1176