# RF Coaxial Connectors with Switch (SMT), TS-9A Series <3GHz>

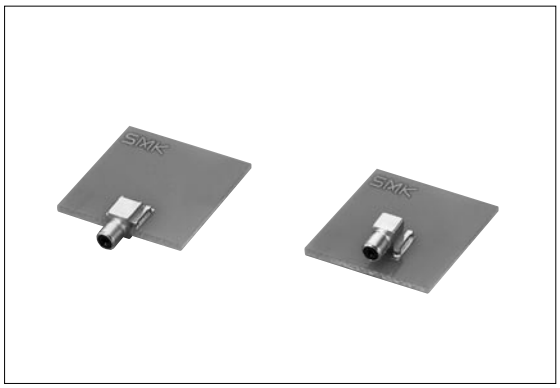

## ■ Features

1. Coaxial connector with switch of right-angle type, that can be connected to an external circuit.
2. The operating frequency ranges extensively from DC to 3GHz with good RF performance.
3. Receptacles are available on-board type and mid-mount type.
4. The compatible plug is our TS-9P series, and this plug can be used with either the TS-9A or B series.
5. Mating of the plug and receptacle is a half-locking structure with positive click feeling.
6. Embossed taping for automatic mounter.

## ■ Specification

1. Rating : 100V AC/DC
2. Frequency Range : DC to 3GHz
3. Nominal Impedance : 50Ω
4. V. S. W. R.(normal close) : 1.3 max. (DC to 1GHz)
   1.5 max. (1 to 3GHz)
5. Insertion Loss (normal close) : 0.2 dB max. (DC to 1GHz)
   0.3 dB max. (1 to 3GHz)
6. Operating Temperature Range : –25˚C to +85˚C
7. Mating Life : 5,000 cycles

## ■ Material and Plating (Receptacle)

- Housing : Thermoplastic Resin
- Contact : Cu Alloy, Au Plating

## ■特　　長

1. 外部接続が可能なライトアングルタイプの SMT 対応スイッチ付高周波同軸コネクタです。
2. 使用周波数は DC ～ 3GHz までをカバーし高整合で良好な高周波特性を備えています。
3. レセプタクルはオンボードタイプとミッドマウントタイプを揃えています。
4. 適合プラグは当社 TS-9P シリーズであり、同プラグは TS-9A,B シリーズどちらでも使用が可能です。
5. レセプタクルとプラグの嵌合はハーフロック方式で、クリック感のある良好な操作性を備えています。
6. レセプタクルはエンボステープによる自動実装に対応しています。

## ■仕　　様

1. 定　格　電　圧：AC/DC 100V
2. 周　波　数　範　囲：DC～3GHz
3. 公称インピーダンス：50Ω
4. 電　圧　定　在　波　比：1.3以下(DC～1GHz)
   (ノーマルクローズ)　1.5以下(1～3GHz)
5. 挿　入　損　失：0.2dB以下(DC～1GHz)
   (ノーマルクローズ)　0.3dB以下(1～3GHz)
6. 使　用　温　度　範　囲：－25℃～＋85℃
7. 嵌　合　寿　命：5,000回

## ■材質・表面処理（レセプタクル）

- ハウジング：熱可塑性樹脂
- 端　　子：銅合金　金めっき

## ● Receptacle CRS5001-3702F (On Board Type)

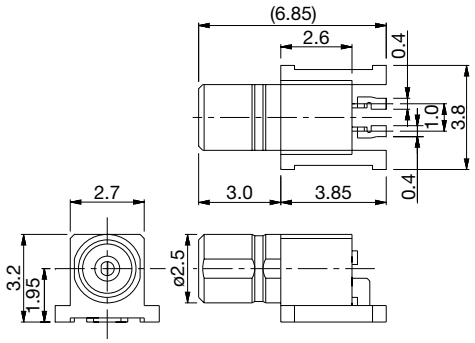


## ■ P.C. Board Dimension
取付基板参考図

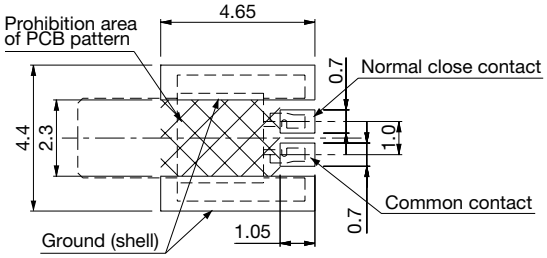


## ● Receptacle CRS5001-4501F (Mid Mount Type)

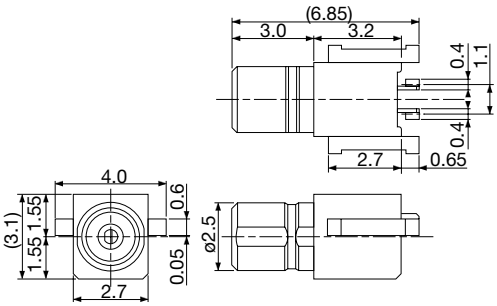


## ■ P.C. Board Dimension
取付基板参考図

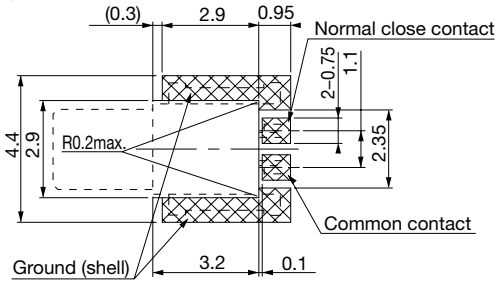


## ■ Coaxial Switch Circuit
同軸スイッチ回路

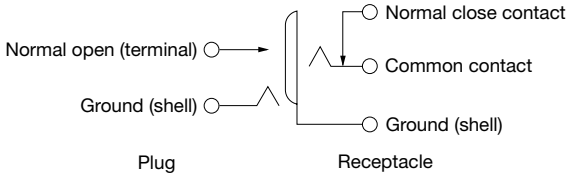


## ■ Note

2,500pcs/reel