FPC Connectors

EN-33 Series 0.3mm Pitch (SMT)

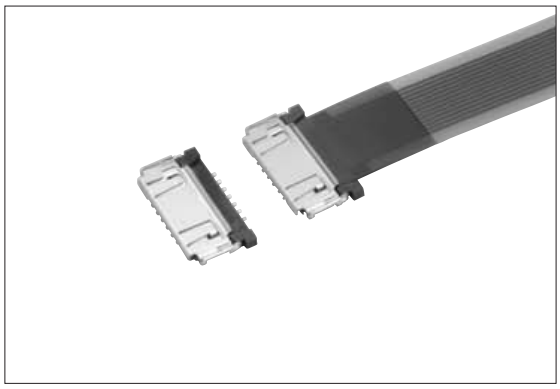

■ Features
1. Low profile of 0.6mm height and 4.0mm width when mounted.
2. Compatible with high speed serial transmission, such as MIPI and LVDS, etc.
3. Differential impedance matches 100Ω.
4. The connector covered with a metal ahield, enhanced grounding performance to be FPC and the connector joined as one(EMI solutions).
5. Non-ZIF structure provides the simple insertion of FPC.
6. Provision of the FPC retention lever.
7. Lower contact design.
8. Supplied in the embossed taping with automatic mounter.

■ Specification
1. Rating : 0.3A, 50V AC/DC
2. Contact Resistance : 30mΩ max., initially
3. Insulation Resistance : 100MΩ min. at 100V DC
4. Withstanding Voltage : 100V AC (for one minute)
5. Operating Temperature Range : –40℃ to +85℃

■ Material and Plating
- Housing : Thermoplastic Resin, Black, 94V-0
- Cover : Stainless Steel, Au Plating
- Lever : Stainless Steel
- Contact : Cu Alloy, Au Plating

■ 特　　長
1. 幅 4.0mm、実装高さ 0.6mm の低背タイプです。
2. 高速シリアル伝送に対応し、MIPI、LVDS 等の伝送が可能です。
3. 差動インピーダンス 100 Ωにマッチングしています。
4. 金属シールドに覆われており、FPC とコネクタ一体でグランドを強化しています（EMI 対策）。
5. Non-ZIF 構造で、FPC 挿入は 1 アクションで簡単に行えます。
6. FPC 保持用のレバーを設けており、FPC を強固に保持します（FPC 抜け止め機構）。
7. 接触部の位置は下側です。
8. 自動マウンタ対応でエンボステーピング方式に対応による供給です。

■ 仕　　様
1. 定格電圧電流　：AC/DC 50V 0.3A
2. 接　触　抵　抗　：初期 30mΩ 以下
3. 絶　縁　抵　抗　：DC 100V 100MΩ 以上
4. 耐　　電　　圧　：AC 100V（1 分間）
5. 使用温度範囲　：–40℃～ +85℃

■ 材質・表面処理
- ハウジング：熱可塑性樹脂　黒色　94V-0
- カ　バ　ー：ステンレス鋼　金めっき
- レ　バ　ー：ステンレス鋼
- コンタクト：銅合金　金めっき

● CFPA9□□-0150F

No. of Pins / 極数

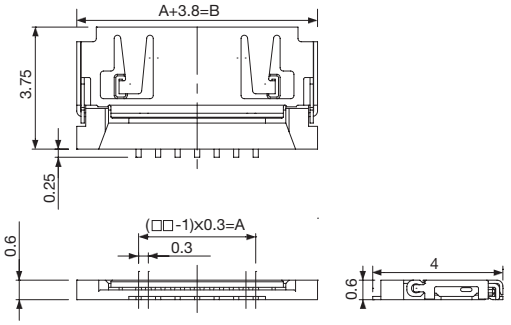

□□ No. of Pins	A	B	C	D
13	3.6	7.4	3.0	6.8

■ P.C. Board Dimension
取付基板参考図

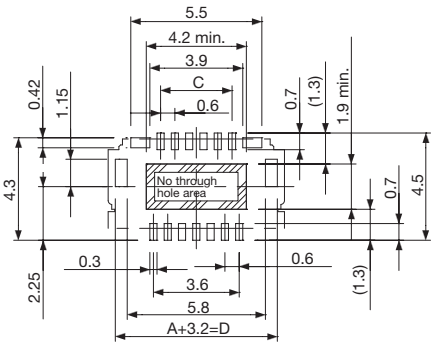

■ Applicable FPC Dimension
適合 FPC 参考寸法 (t=0.15±0.03)

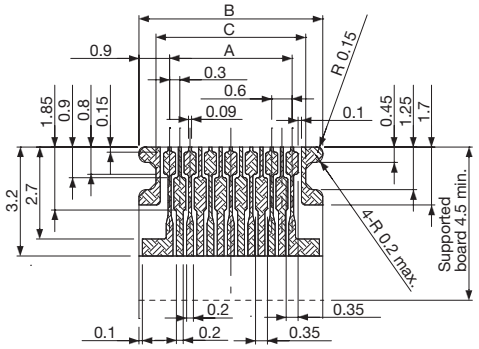

□□ No. of Pins	A	B	C
13	3.6	5.4	4.4

- FPC/FPC plating to recommend : Double sided FPC / Au plating
  推奨 FPC/FPC めっき：両面 FPC/ 金めっき