Earth Terminals

■ Features

1. The earth terminals are of a low contact pressure type with electro-conductivity coated shell molds.
2. The embossed taping for the automatic mounter by SMT is available.
3. Compact and light-weight equipment design can be realized with the terminals.

■ 特　　長

1. モールドの導電塗装に対応した低接点圧アースターミナルです。
2. SMT 対応により、エンボステー プによる自動実装が可能です。
3. セットの小型・軽量化対応が図れます。

ET-10 Series / 415CPB-093-50F

Single Contact Design
Height : 1.4mm
Working Height : 0.75 to 1.1mm
Contact Pressure : 0.3 to 0.95N
Stroke : 0.3 to 0.65mm
Material : Ti Cu
Under Plating : Nickel
Finish : Au Plating
Reel : 8,000pcs
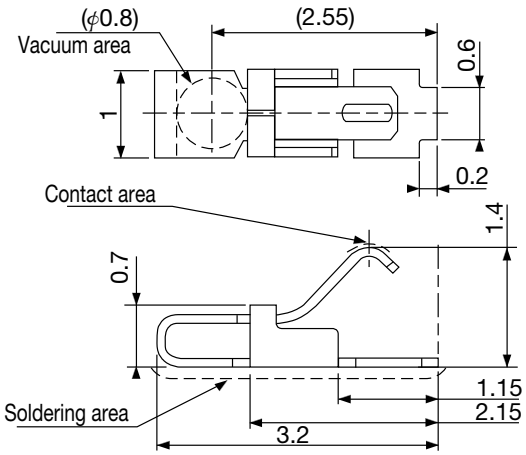
片刃タイプ
高さ : 1.4mm
使用高さ : 0.75 ～ 1.1mm
接点圧 : 0.3 ～ 0.95N
ストローク : 0.3 ～ 0.65mm
材質 : チタン銅
下地 : ニッケル
処理 : 金めっき
リール : 8,000 個