Earth Terminals

■ Features

1. The earth terminals are of a low contact pressure type with electro-conductivity coated shell molds.
2. The embossed taping for the automatic mounter by SMT is available.
3. Compact and light-weight equipment design can be realized with the terminals.

■ 特　　長

1. モールドの導電塗装に対応した低接点圧アースターミナルです。
2. SMT 対応により、エンボステー プによる自動実装が可能です。
3. セットの小型・軽量化対応が図れます。

ET-15 Series / 415CPB-105-50F

Single Contact Design
Height : 0.95mm
Working Height : 0.5 to 0.75mm
Contact Pressure : 0.2 to 0.5N
Stroke : 0.2 to 0.45mm
Material : Ti Cu
Under Plating : Nickel
Finish : Au Plating
Reel : 10,000pcs
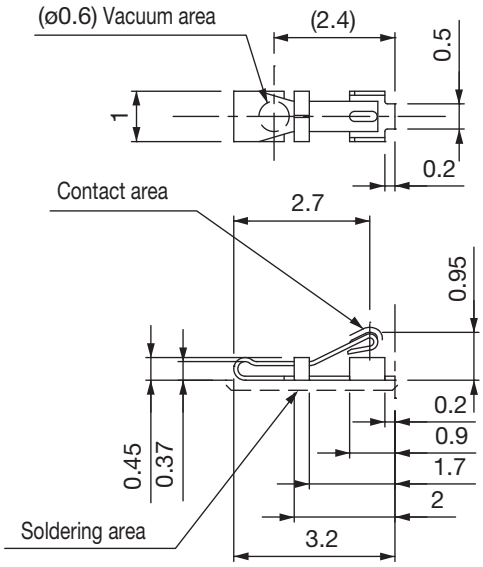
片刃タイプ
高さ : 0.95mm
使用高さ : 0.5 ～ 0.75mm
接点圧 : 0.2 ～ 0.5N
ストローク : 0.2 ～ 0.45mm
材質 : チタン銅
下地 : ニッケル
処理 : 金めっき
リール : 10,000 個