Earth Terminals

■ Features

1. The earth terminals are of a low contact pressure type with electro-conductivity coated shell molds.
2. The embossed taping for the automatic mounter by SMT is available.
3. Compact and light-weight equipment design can be realized with the terminals.

■ 特　　長

1. モールドの導電塗装に対応した低接点圧アースターミナルです。
2. SMT 対応により、エンボステー プによる自動実装が可能です。
3. セットの小型・軽量化対応が図れます。

ET-7 Series / 415CPB-073-56F

Single Contact Design
Height : 2.2mm

Working Height : 1.5 to 2.0mm
Contact Pressure : 0.2 to 0.8N
Stroke : 0.2 to 0.7mm

Material : Phosphor Bronze
Under Plating : Nickel
Finish : Au Plating
Reel : 6,000pcs

片刃タイプ

高さ : 2.2mm

使用高さ : 1.5 ～ 2.0mm

接点圧 : 0.2 ～ 0.8N

ストローク : 0.2 ～ 0.7mm

材質 : リン青銅

下地 : ニッケル

処理 : 金めっき
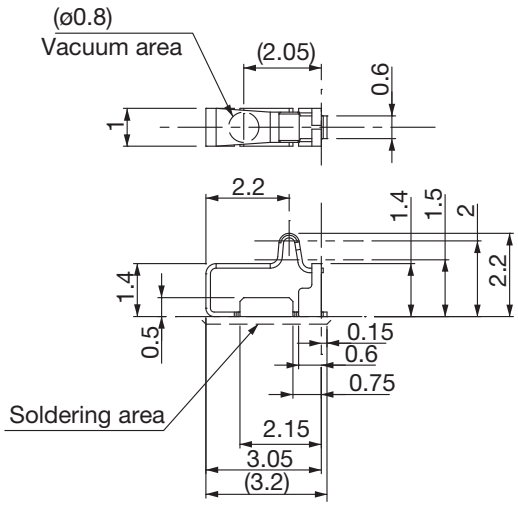
リール : 6,000 個