High Speed Data コネクタ

■LVDS/USB2.0/Ethernetなどの高速伝送に対応

■接続用途別に色別嵌合キーを用意

●定格電圧電流：DC 100V 1.5A
●特性インピーダンス：100Ω
●使用温度範囲： -40℃ ～ +105℃

□□：色別嵌合キーにより違います。お問い合わせください。
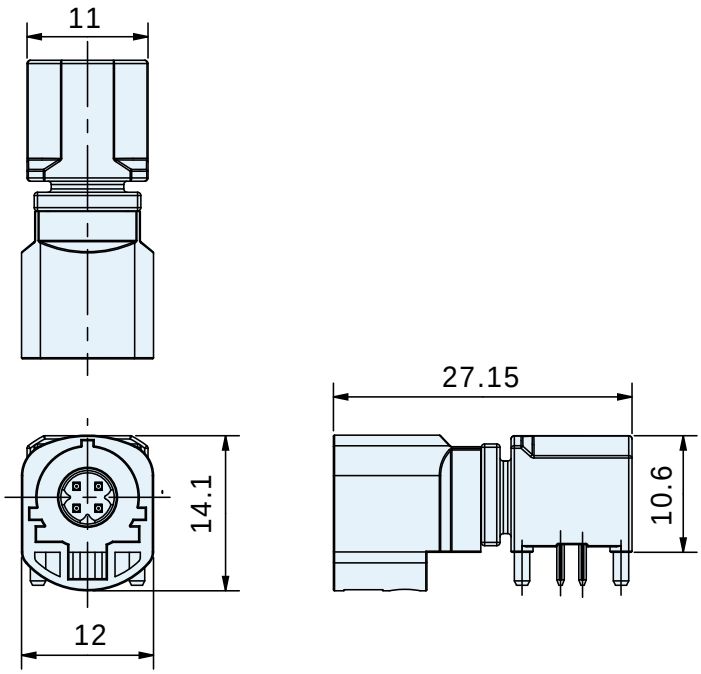
Plug・Right Angle　CSC5004-5B□□1F