Push Switches
One Dome Switches

■ 特　長

1. キーステムなどの個品を使用しない独自の構造を用いることにより、薄型化を実現しました。
2. 「スプリングコンタクト方式」を採用することにより、実装強度を強めています。
3. はんだを使わずにセットに取付けることができるため、リサイクル時における環境保護に貢献します。
4. アース端子を搭載し、耐静電気性能に優れたタイプも用意しています。
5. 作動力は 1.7N と 2.5N の 2 タイプがあります。

■ Features

1. A thin design is realized due to the employment of our original design where no parts such as key stems are used.
2. Stronger mounting strength is realized due to the employment of a “spring contact system”.
3. Solder-free mountability to equipment contributes to preservation of our environment when being recycled.
4. Excellent anti-ESD performance type with an earth terminal is also available.
5. Operating force can be selected from 1.7N and 2.5N.

図番 Part No.	JPM1990-81□1F	JPM1990-53□2F	JPM1990-72□1F	JPM1990-71□1F
カバー Cover	有り／With	無し／Without	有り／With	無し／Without
定格 Rating	10mA, 12V DC			
接触抵抗 Contact Resistance	1 Ω以下 1 Ω max.			
絶縁抵抗 Insulation Resistance	100M Ω以上 100M Ω min.			
耐電圧 Withstanding Voltage	AC250V（1 分間） 250V AC (for one minute)			
回路 Circuit	1 回路 1 接点 SPST			
作動力 Operating Force	1.7±0.6N		2.3±0.8N	2.5±0.8N
ストローク Stroke	0.18±0.1mm			
動作寿命 Operating Life	10 万回 100,000 Cycle			
使用温度範囲 Operating Temperature Range	–20℃ ～ +70℃			

■ 用　途

自動車、バイク、携帯電話、スマートフォン、デジタルスチルカメラ、カーオーディオ、ポータブルオーディオ、PC、PC 周辺機器、TV、DVD プレーヤー、産業機器、事務機、家電製品、ヘルスケア製品

■ Application

Automotives, motorcycles, mobile phones, smart phones, digital still cameras, car audios, portable audios, PCs, PC peripherals, TVs, DVD players, industrial equipment, business equipment, home appliance and healthcare products.

JPM1990-81□1F/72□1F

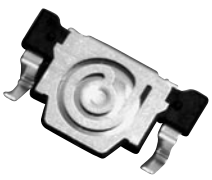

1,500 pcs/reel

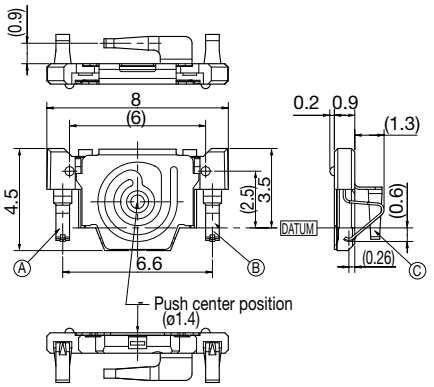

回　　路：1 回路 1 接点
Circuit　　: SPST

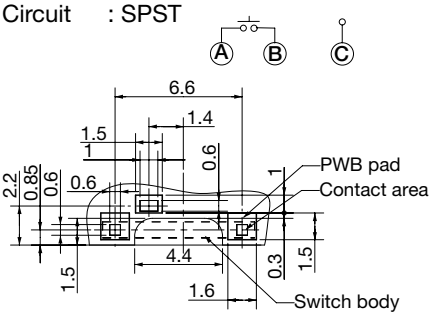

取付基板参考図
P. C. Board Dimension

JPM1990-53□2F/71□1F

1,500 pcs/reel

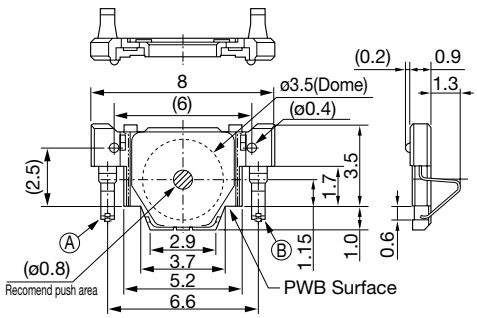

回　　路：1 回路 1 接点
Circuit　　: SPST

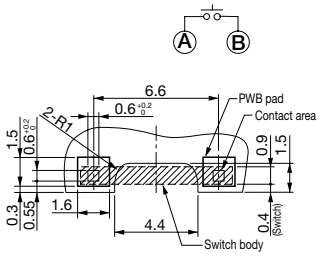

取付基板参考図
P. C. Board Dimension

Push Switches
Mini One Dome Switches

■ 特　長

1. キーステムなどの個品を使用しない独自の構造を用いることにより、薄型化を実現しました。
2. 「スプリングコンタクト方式」を採用することにより、実装強度を強めています。
3. はんだを使わずにセットに取付けることができるため、リサイクル時における環境保護に貢献します。
4. アース端子を搭載し、耐静電気性能に優れたタイプも用意しています。
5. アクチュエーター機能のシート付き。

■ 用　途

自動車、バイク、携帯電話、スマートフォン、デジタルスチルカメラ、カーオーディオ、ポータブルオーディオ、PC、PC 周辺機器、TV、DVD プレーヤー、産業機器、事務機、家電製品、ヘルスケア製品

■ Features

1. A thin design is realized due to the employment of our original design where no parts such as key stems are used.
2. Stronger mounting strength is realized due to the employment of a “spring contact system”.
3. Solder-free mountability to equipment contributes to preservation of our environment when being recycled.
4. Excellent anti-ESD performance type with an earth terminal is also available.
5. Sheet with actuator function.

■ Application

Automotives, motorcycles, mobile phones, smart phones, digital still cameras, car audios, portable audios, PCs, PC peripherals, TVs, DVD players, industrial equipment, business equipment, home appliance and healthcare products.

図番 Part No.	JPM1990-75□1F	JPM1990-86□1F	JPM1990-73□1F
定格 Rating	10mA, 12V DC		
接触抵抗 Contact Resistance	1Ω 以下 1Ω max.		
絶縁抵抗 Insulation Resistance	100M 以上 100M min.		
耐電圧 Withstanding Voltage	AC250V(1 分間) 250V AC(for one minute)		
回路 Circuit	1 回路 1 接点 SPST		
作動力 Operating Force	2.2±0.7 N	4.4±1.1 N	2.2±0.7 N
ストローク Stroke	0.16mm		
動作寿命 Operating Life	20 万回 200,000cycles		
使用温度範囲 Operating Temperature Range	-20℃～ +70℃		

JPM1990-75□1F/86□1F

2,500 pcs/reel

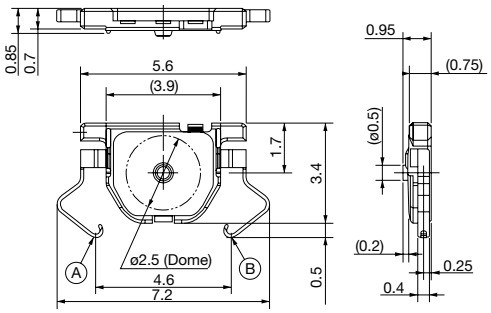

回　　路：1 回路 1 接点
Circuit　　: SPST

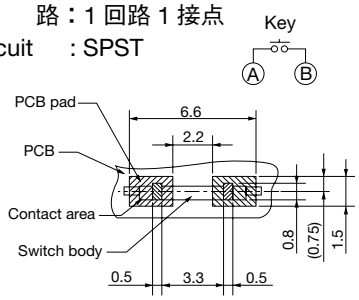

取付基板参考図
P. C. Board Dimension

JPM1990-73□1F

2,500 pcs/reel

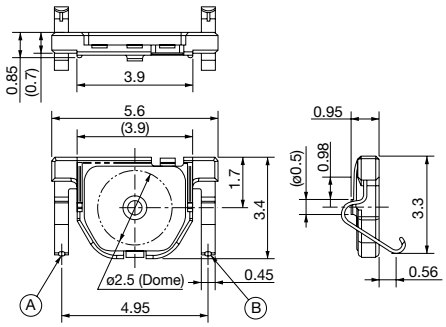

回　　路：1 回路 1 接点
Circuit　　: SPST

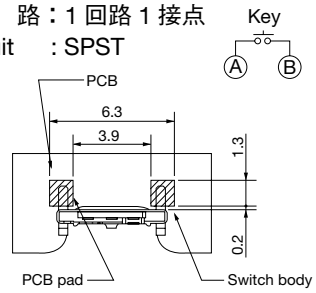

取付基板参考図
P. C. Board Dimension

□	図番／ Part No.
0	製品図番／ Product Part No.
1	エンボステーピング梱包図番 Embossed Taping Packing Part No.

※納入はエンボステーピング梱包となります。
Delivery will be made on embossed taping.